주식회사 하이스틸

HI-SQUARE

ANTI-SEISMIC JUMBO HOLLOW SECTIONS

내진용 대구경각관

HISTEEL CO., LTD.

SINCE 1957

하이스틸은 대한민국 대표 강관 제조기업입니다.

하이스틸의 제품은 반세기 넘도록 국내 산업 발전에 크게 기여해 왔습니다.
건설 토목 현장 뿐만 아니라 가스, 물, 에너지의 운송에 사용되며,
각종 기계 산업 장비류 제작에 이르기 까지 고객의 일상에 폭 넓게 사용되고 있습니다

하이스틸은 ERW 및 LSAW 제품을 다양한 사이즈와 정확한 표준 규격으로 공급이 가능합니다.
특히 최근에는 국내 최초로 대형 BOX COLUMN 전문 제조공장을 설립하여
국내 종합 파이프 전문 기업으로 주목받고 있습니다.

국내 및 해외 지점을 통하여 전세계 고객 파트너와의 상시 커뮤니케이션이 가능합니다.

MAIN PRODUCTION LINES

주요 생산라인

ERW

인천공장

1/2" ~ 12" x 12.7mm

180,000MT

LSAW

당진공장

12"~60"x50mm

300,000MT

JUMBO HOLLOW SECTION

함안공장

300x300 ~ 1000x1000 x 45mm

50,000MT

CAPACITY

TOTAL

530,000MT

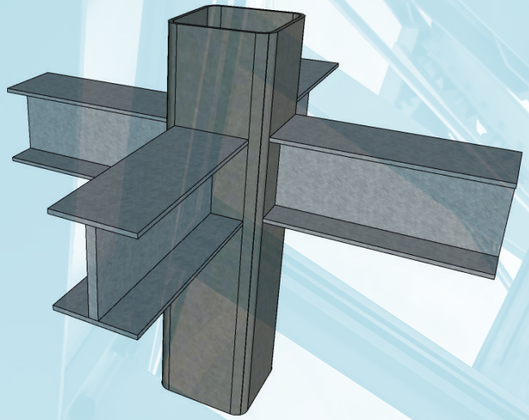

하이스틸이 최고 품질의 각관 브랜드를 런칭했습니다.

HI-SQUARE

하이스퀘어 컬럼은 HISR(BCR) 및 HISP(BCP) 유형으로 제작이 가능합니다.

HISR은 롤 성형을 통하여 ERW(전기저항용접) 방식으로 제조된 각형강관입니다.
JIS G3466(일반구조용 탄소강 각형강관)과 BCR 규격의 제품을 생산할 수 있습니다.

HISP는 프레스 성형을 통하여 SAW(서브머지드아크용접) 방식으로 제조된 대구경 각형강관입니다.
대형 기둥재 및 BCP 규격에 준하는 제품을 생산할 수 있습니다.

하이스퀘어 컬럼은 한국 산업 표준과 일본 철강 연맹이 제정한 제품 표준을 동시에 만족할 수 있습니다.
특히 용접성이 뛰어나고 가공 및 설치가 편리하여 경제적인 사용이 가능합니다.

JAPAN HOLLOW SECTION STANDARD

*Box Column by Roll forming
Box Column by Press forming

VS

KOREAN HOLLOW SECTION STANDARD

*SNRT Steel New Rectangular Tube
용접구조용 냉간 각형 탄소강관

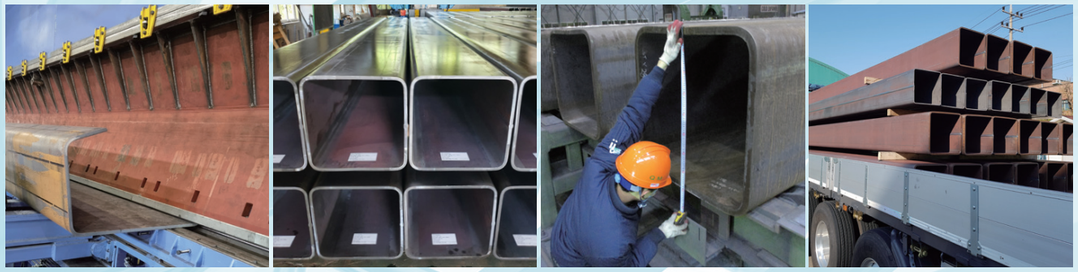

MECHANICAL PROPERTIES

등급	두께 (mm)	항복강도 (N/mm²)	인장강도 (N/mm²)	항복율 (%)	연신율		
					두께 (mm)	시편	%
SNRT275A	12 〉	min 275	min 410 MAX 530	–	16 ≥	1A	18 min
	12 ≤ 45 ≥	min 275 Max 395	min 410 Max 530	80 Max	16 〈 45 ≥	1A	22 min
SNRT355A	12 〉	min 355	min 490 Max 610	–	16 ≥	1A	17 min
	12 ≤ 45 ≥	min 355 Max 475	min 490 Max 610	80 Max	16 〈 45 ≥	1A	21 min

DIMENSIONAL TOLERANCE

외경		허용차
변의 길이		±1.0% 및 ±3.0mm
각 변의 평판 부분의 요철		측면 길이의 ±0.5% 미만 및 최대 3.0mm
인접한 평판 부분에 의한 각도		±1.0 ˚
길이		−0, + 지정되지 않음
휨	길이 9m 미만	전체 길이의 1/1500 미만
	길이 9m 이상	전체 길이의 1/1250 미만
비틀림		[1.5 x 측면 길이(mm) / 1000] 미만 x 총 길이(M)
두께	6mm 이상, 16mm 이하	−0.3, +1.0
	16mm 이상, 25mm 이하	−0.3, +1.2
	25mm 이상, 40mm 이하	−0.3, +1.3
곡률반지름	6mm 이상, 19mm 이하	3.5t ± 0.5
	19mm 초과, 40mm 이하	3.5t ± 0.4

Applications

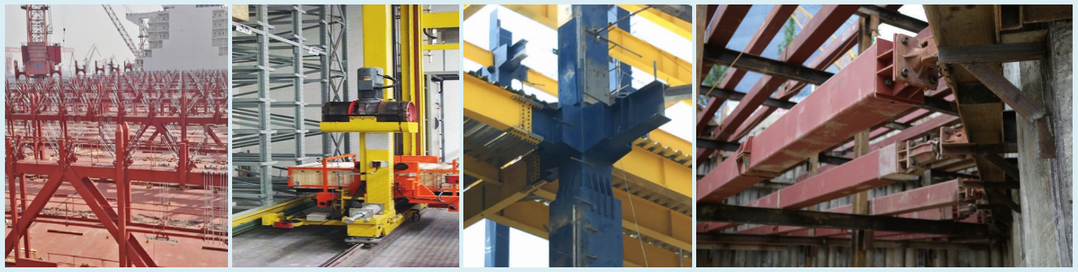

Lashing Bridge | Stacker Crane | Building Structure | Strut for Contruction

ERW MANUFACTURING PROCESS

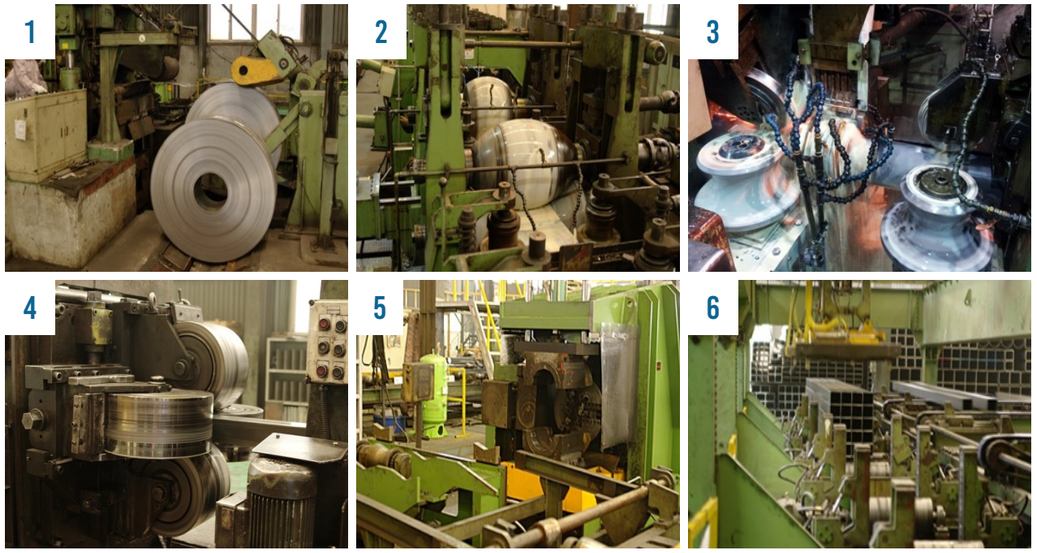

1 UNCOILING
2 FORMING
3 WELDING
4 SIZING
5 END FACING
6 PACKING

하이스틸은 세계적인 철강 설비 제조기업 - 오스트리아의 VOESTALPINE 社 기술로 설계된 금형 설비를 사용하고 있습니다.

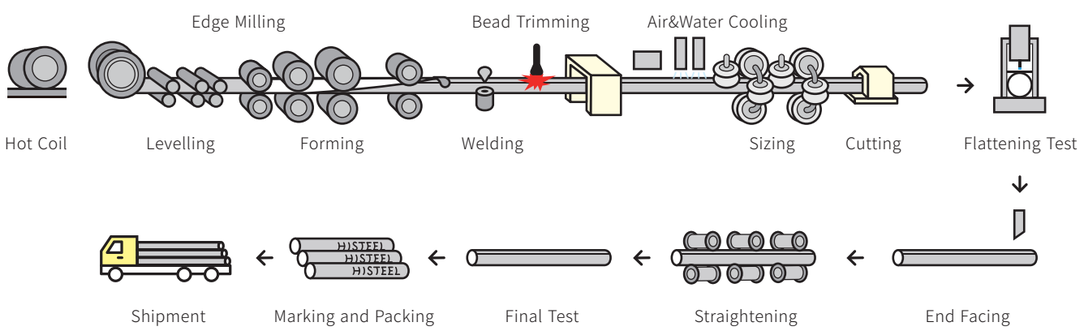

ERW PRODUCTION RANGE

하이스틸은 다양한 생산 범위의 원형, 사각형 및 직사각형 강관을 생산합니다.
국제 표준에 적합한 압연 코일을 사용하여 지속적인 재고와 정기적인 롤 스케줄로 고객의 요구에 맞춰 적기에 공급이 가능합니다.

각형 강관

외경				두께 (mm)										
S	R	S	R	2	3	4	5	6	7	8	9	10	11	12
		25x25	30x20	■										
		30x30	40x20		■									
1-1/2 x 1-1/2	2x1	40x40	50x30			■								
2x2	2-1/2 x 1-1/2	50x50	60x40					■						
2-1/2 x 2-1/2	3x2	60x60	75x45					■						
3x3	4x2	75x75	100x50					■						
		80x80	-								■			
		90x90	-								■			
4x4	5x3 6x2	100x100	125x75								■			
5x5	6x4	125x125	150x100								■			
6x6	8x4 7x5	150x150	200x100											■
7x7	10x4 8x6	175x175	200x150											■
8x8	10x5 12x4	200x200	250x150											■
10x10	12x8	250x250	300x200											■

*For other sizes, please inquire

하이스틸은 구조용 각형 강관에 대한 전문 노하우를 바탕으로 일본 국제 규격으로도 생산이 가능합니다.

JIS G3466 과 HISR을 취득하여 국내외 내진설계 연구 개발에 앞장 서고 있습니다.

Japanese Certificate for Anti-Seismic Hollow sections (equivaient to BCR)

SAW MANUFACTURING PROCESS

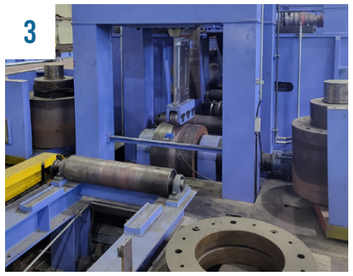

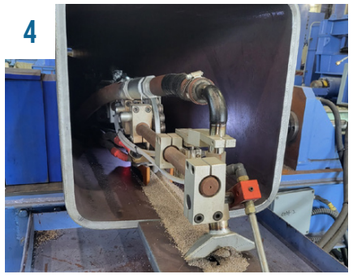

1 EDGE MILLING
2 PRESS FORMING
3 TACK WELDING
4 WELDING
5 CALIBRATION
6 END FACING

하이스틸은 금형 교체가 필요 없는 프레스 각형강관 성형법*을 개발하여 제품을 효율적으로 생산하고 있습니다.

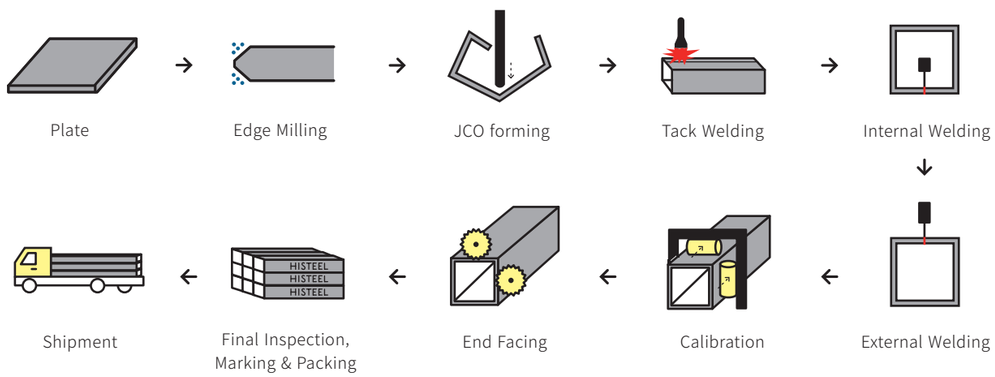

JUMBO HOLLOW SECTION RANGE

하이스틸은 정사각형 및 직사각형 으로 다양한 사이즈를 두께 상관없이 1seam 과 2seam TYPE 으로 국제 표준에 따라 생산 공급하고 있습니다.

각형 강관

1 SEAM
2 SEAM

OD		Wall Thickness (mm)												
S	R	9	10	11	12	13	14	15	20	25	30	35	40	45
300x300	–	1	1	1	1	1	1	1	1					
350x350	Available	1	1	1	1	1	1	1	1	1				
400x400		1	1	1	1	1	1	1	1	1	2			
450x450		1	1	1	1	1	1	1	1	1	2			
500x500		1	1	1	1	1	1	1	1	1	2	2	2	2
550x550		1	1	1	1	1	1	1	1	1	2	2	2	2
600x600		1	1	1	1	1	1	1	1	1	2	2	2	2
650x650		1	1	1	1	1	1	1	1	1	2	2	2	2
700x700		1	1	1	1	1	1	1	1	1	2	2	2	2
750x750		1	1	1	1	1	1	1	1	1	2	2	2	2
800x800		1	1	1	1	1	1	1	1	1	2	2	2	2
850x850		1	1	1	1	1	1	1	1	1	2	2	2	2
900x900		1	1	1	1	1	1	1	1	1	2	2	2	2
950x950		1	1	1	1	1	1	1	1	1	2	2	2	2
1000x1000		1	1	1	1	1	1	1	1	1	2	2	2	2

하이스틸은 대구경 각관에 관한 한국과 일본의 국제 인증을 모두 취득한 유일한 기업입니다.

JIS G3466과 HISP 인증
KS D3864를 모두 보유하고 있습니다.

Japanese Certificate for Anti-Seismic Hollow sections (equivaient to BCP)

일반 구조용 각형강관 : 정사각형 (BCR, KS D3568, JIS G3466, EN10219, AS/NZS 1163, ASTM A500)

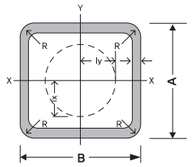

바깥지름	두께	단위무게	단면적	단면 2차 모멘트	단면계수	단면 2차 반지름
A x B	t			Ix, Iy	Zx, Zy	ix, iy
mm	mm	kg/m	cm^2	cm^4	cm^3	cm
20x20	1.2	0.70	0.865	0.53	0.52	0.77
	1.6	0.87	1.123	0.67	0.65	0.75
25x25	1.2	0.87	1.105	1.03	0.82	0.97
	1.6	1.12	1.438	1.27	1.02	0.94
30x30	1.2	1.06	1.345	1.83	1.22	1.17
	1.6	1.38	1.752	2.31	1.54	1.15
40x40	1.6	1.88	2.392	5.79	2.90	1.56
	2.3	2.62	3.332	7.73	3.86	1.52
50x50	1.6	2.38	3.032	117.00	4.68	1.96
	2.3	3.34	4.252	15.90	6.34	1.96
	3.2	4.50	5.727	20.40	8.16	1.89
60x60	1.6	2.88	3.672	20.70	6.89	2.37
	2.3	4.06	5.172	28.30	9.44	2.34
	3.2	5.50	7.007	36.90	12.30	2.30
75x75	1.6	3.64	4.632	41.30	11.00	2.99
	2.3	5.14	6.552	57.10	15.20	2.95
	3.2	7.01	8.927	75.50	20.10	2.91
	4.5	9.55	12.170	98.60	26.30	2.85
80x80	2.3	5.50	7.012	69.90	17.50	3.16
	3.2	7.51	9.567	92.70	23.20	3.11
	4.5	10.30	13.070	122.00	30.40	3.05
90x90	2.3	6.23	7.932	101.00	22.40	3.56
	3.2	8.51	10.850	135.00	29.90	3.52
100x100	2.3	6.95	8.852	140.00	27.90	3.97
	3.2	9.52	12.130	187.00	37.50	3.93
	4.0	11.70	14.950	226.00	45.30	3.89
	4.5	13.10	16.670	249.00	49.90	3.87
	6.0	17.00	21.630	311.00	62.30	3.79
	9.0	24.10	30.670	408.00	81.60	3.65
	12.0	30.20	38.530	471.00	94.30	3.50
125x125	3.2	12.00	15.330	376.00	60.10	4.95
	4.5	16.60	21.170	506.00	80.90	4.89
	5.0	18.30	23.360	553.00	88.40	4.86
	6.0	21.70	27.630	641.00	103.00	4.82
	9.0	31.10	39.670	865.00	138.00	4.67
	12.0	39.70	50.530	103x10	165.00	4.52
150x150	4.5	20.10	25.670	896.00	120.00	5.91
	5.0	22.30	28.360	982.00	131.00	5.89
	6.0	26.40	33.630	115x10	153.00	5.84
	9.0	38.20	48.670	158x10	210.00	5.69
175x175	4.5	23.70	30.170	145x10	166.00	6.93
	5.0	26.20	33.360	159x10	182.00	6.91
	6.0	31.10	39.630	186x10	213.00	6.86
200x200	4.5	27.20	34.670	219x10	219.00	7.95
	6.0	35.80	45.630	283x10	283.00	7.88
	8.0	46.90	59.790	362x10	362.00	7.78
	9.0	52.30	66.670	399x10	399.00	7.73
	12.0	67.90	86.530	498x10	498.00	7.59
250x250	5.0	38.00	48.360	481x10	384.00	9.97
	6.0	45.20	57.630	567x10	454.00	9.92
	8.0	59.50	75.790	732x10	585.00	9.82
	9.0	66.50	84.670	809x10	647.00	9.78
	12.0	86.80	110.500	$103x10^2$	820.00	9.63

일반 구조용 각형강관 : 직사각형 (BCR, KS D3568, JIS G3466, EN10219, AS/NZS 1163, ASTM A500)

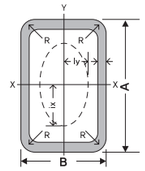

바깥지름	두께	단위무게	단면적	단면 2차 모멘트		단면계수		단면 2차 반지름	
A x B	t			Ix	Iy	Zx	Zy	ix	iy
mm	mm	kg/m	cm^2	cm^4		cm^3		cm	
30x20	1.2	0.87	1.105	1.34	0.71	0.89	0.71	1.10	0.80
	1.6	1.12	1.432	1.66	0.88	1.11	0.88	1.80	0.78
40x20	1.2	0.05	1.345	2.73	0.92	1.36	0.92	1.42	0.83
	1.6	0.38	1.752	3.43	1.15	1.72	1.15	1.40	0.82
50x30	1.6	1.88	2.392	7.96	3.60	3.18	2.40	1.82	1.23
	2.3	2.62	3.333	10.60	4.76	4.25	3.17	1.79	1.20
60x30	1.6	2.13	2.712	12.50	4.25	4.16	2.83	2.15	1.25
	2.3	2.98	3.792	16.80	5.65	5.61	3.76	2.11	1.22
	3.2	3.99	5.087	21.40	7.08	7.15	4.72	2.05	1.18
75x20	1.6	2.25	2.872	17.60	2.10	4.69	2.10	2.47	1.86
	2.3	3.16	4.022	23.70	2.73	6.31	2.73	2.43	1.82
75x45	1.6	2.88	3.672	28.40	12.90	7.56	5.75	2.78	1.88
	2.3	4.06	5.172	38.90	17.60	10.40	7.82	2.74	1.84
	3.2	5.50	7.007	50.80	22.80	13.50	10.10	2.69	1.80
80x40	1.6	2.88	3.672	30.70	10.50	7.68	5.26	2.89	1.69
	2.3	4.06	5.172	42.10	14.30	10.50	7.14	2.85	1.66
	3.2	5.50	7.007	54.00	18.40	13.70	9.21	2.80	1.62
90x45	2.3	4.60	5.862	61.00	20.80	13.60	9.22	3.23	1.88
	3.2	6.25	7.967	80.20	27.00	17.80	12.00	3.17	1.84
100x20	1.6	2.88	3.672	38.10	2.78	7.61	2.78	3.22	0.87
	2.3	4.06	5.172	51.90	3.64	10.40	3.64	3.17	0.84
100x40	1.6	3.38	4.312	53.50	12.90	10.70	6.44	3.52	1.73
	2.3	4.78	6.092	73.90	17.50	14.80	8.77	3.48	1.70
	4.2	8.32	10.600	120.00	27.60	24.00	10.60	3.36	1.61
100x50	1.6	3.64	4.632	61.30	21.10	12.30	8.43	3.64	2.13
	2.3	5.14	6.552	84.80	29.00	17.00	11.60	3.60	2.10
	3.2	7.01	8.927	112.00	38.00	22.50	15.20	3.55	2.06
	4.5	9.55	12.170	147.00	48.90	29.30	19.50	3.47	2.00
125x40	1.6	4.01	5.112	94.40	15.80	15.10	7.91	4.30	1.76
	2.3	5.69	7.242	131.00	21.60	20.90	10.80	4.25	1.73
125x75	2.3	6.95	8.852	192.00	87.50	30.60	23.30	4.65	3.14
	3.2	9.52	12.130	257.00	117.00	41.10	31.10	4.60	3.10
	4.0	11.70	14.950	311.00	141.00	49.70	37.50	4.56	3.07
	4.5	13.10	16.670	342.00	155.00	54.80	41.20	4.53	3.04
	6.0	17.00	21.630	428.00	192.00	68.50	51.10	4.45	2.98
150x75	3.2	10.80	13.730	402.00	137.00	53.60	36.60	5.41	3.16
150x80	4.5	15.20	19.370	563.00	211.00	75.00	52.90	5.39	3.30
	5.0	16.80	21.360	614.00	230.00	81.90	57.50	5.36	3.28
	6.0	19.80	25.230	710.00	264.00	94.70	66.10	5.31	3.24
150x100	3.2	12.00	15.330	488.00	262.00	65.10	52.50	5.64	4.14
	4.5	16.60	21.170	658.00	352.00	87.70	70.40	5.58	4.08
	6.0	21.70	27.630	835.00	444.00	111.00	88.80	5.50	4.01
	9.0	31.10	39.670	113x10	595.00	151.00	119.00	5.33	3.87
200x100	4.5	20.10	25.570	133x10	455.00	133.00	90.90	7.20	4.21
	6.0	26.40	33.630	170x10	577.00	170.00	115.00	7.12	4.14
	9.0	38.20	48.670	235x10	782.00	235.00	156.00	6.94	4.01
200x150	4.5	23.70	30.170	176x10	113x10	176.00	151.00	7.64	6.13
	6.0	31.10	39.630	227x10	146x10	227.00	194.00	7.56	6.06
	9.0	45.30	57.670	317x10	202x10	317.00	270.00	7.41	5.93
250x150	6.0	35.80	45.630	389x10	177x10	311.00	236.00	9.23	6.23
	9.0	52.30	66.670	548x10	247x10	438.00	330.00	9.06	6.09
	12.0	67.90	86.530	685x10	307x10	548.00	409.00	8.90	5.95
300x200	6.0	45.20	57.630	737x10	396x10	491.00	396.00	11.30	8.29
	9.0	66.50	84.670	$105x10^2$	563x10	702.00	563.00	1102.00	8.16
	12.0	86.80	110.500	$134x10^2$	711x10	890.00	711.00	11.00	8.02

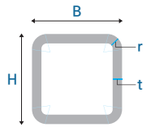

일반구조용 대형각관 (BCP, KS D3568, JIS G3466, EN10219, AS/NZS 1163, ASTM A500)

바깥지름	두께	단위무게	단면적	단면 2차 모멘트	단면 2차 반지름	단면계수	소성 단면계수
H x B	t	W		cm^4	cm	cm^3	cm^3
mm	mm	kg/m	cm^2	Ix, Iy	ix, iy	Zx, Zy	Zpx, Zpy
300x300	9	79	100.6	13900	11.7	924	1080
	12	108	130.8	17500	11.6	1160	1380
	16	132	168.6	21500	11.0	1440	1740
	19	153	195.0	2410	11.1	1600	1970
	22	172	219.7	26100	10.9	1740	2180
350x350	9	93.1	118.6	22500	13.8	1290	1500
	12	122	154.8	28700	13.6	1640	1930
	16	157	200.6	35800	13.4	2050	2450
	19	183	233.0	40400	13.2	2310	2800
	22	207	263.7	44400	13.0	2540	3120
	25	203	292.8	47700	12.8	2730	3400
400x400	9	107	136.3	34200	15.8	1710	1980
	12	140	178.8	43800	15.7	2190	2560
	16	183	232.6	55200	15.4	2760	3280
	19	213	271.0	6280	15.2	3140	3770
	22	242	307.7	69500	15.0	3480	4220
	25	269	342.8	75400	14.8	3770	2640
	28	295	376.3	50600	14.6	4030	5010
	32	328	418.3	86200	14.4	4310	5460
450x450	9	121	154.6	49400	17.9	2190	2530
	12	159	202.8	63500	17.7	2820	3290
	16	208	264.6	80600	17.5	3580	4230
	19	243	309.0	92200	17.3	4100	4880
	22	276	351.7	103000	17.1	4560	5490
	25	308	392.8	112000	16.9	4980	6050
	28	339	432.3	121000	16.7	5360	6580
	32	379	482.3	130000	16.4	5780	7210
	36	416	529.4	138000	16.1	6140	7770
500x500	9	135	172.6	68400	19.9	2740	3150
	12	178	226.8	88400	19.7	3540	4100
	16	233	296.6	113000	19.5	4510	5290
	19	272	347.0	130000	19.3	5180	6130
	22	311	395.7	145000	19.1	5800	6920
	25	348	442.8	159000	18.9	6360	7660
	28	383	488.3	172000	18.8	6870	8360
	32	429	546.3	187000	18.5	7470	9210
	36	472	601.4	200000	18.2	7990	9970
	38	493	627.9	205000	18.1	8210	10300
	40	513	653.6	210000	17.9	8420	10700
550x550	9	150	190.6	91900	22.0	3340	3840
	12	197	250.8	119000	21.8	4330	5010
	16	258	328.6	153000	21.5	5550	6480
	19	302	385.0	176000	21.4	6390	7530
	22	345	439.7	197000	21.2	7180	8520
	25	387	492.8	217000	21.0	7900	9460
	28	427	544.3	236000	20.8	8570	10300
	32	479	610.3	258000	20.6	9380	11400
	36	529	673.4	277000	20.3	10100	12400
	38	553	703.9	286000	20.2	10400	12900
	40	576	733.6	294000	20.0	10700	13400
600x600	9	164	208.6	120000	24.0	4000	4590
	12	216	274.8	156000	23.8	5200	6000
	16	283	360.6	201000	23.6	6690	7790
	19	332	423.0	232000	23.4	7730	9070
	22	380	483.7	261000	23.2	8710	10300
	25	426	542.8	288000	23.1	9620	11400
	28	471	600.3	314000	22.9	10500	12500
	32	529	674.3	345000	22.6	11500	13900
	36	585	745.4	372000	22.4	12400	15200
	38	612	779.9	385000	22.2	12800	15800
	40	639	813.6	397000	22.1	13200	16400

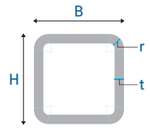

일반구조용 대형각관 (BCP, KS D3568, JIS G3466, EN10219, AS/NZS 1163, ASTM A500)

바깥지름	두께	단위무게	단면적	단면 2차 모멘트	단면 2차 반지름	단면계수	소성 단면계수
H x B	t	W		cm^4	cm	cm^3	cm^3
mm	mm	kg/m	cm^2	Ix, Iy	ix, iy	Zx, Zy	Zpx, Zpy
650x650	12	235	298.8	200000	25.9	6150	7090
	16	308	392.6	258000	25.6	7940	9220
	19	362	461	299000	25.5	9200	10700
	22	414	527.7	337000	25.3	10400	12200
	25	465	592.8	374000	25.1	11500	13600
	28	515	656.3	407000	24.9	12500	14900
	32	580	738.3	449000	24.7	13800	16600
	36	642	817.4	487000	24.4	15000	18200
	38	672	855.9	505000	24.3	15500	19000
	40	702	893.6	521000	24.1	16000	19700
700x700	12	253	322.8	252000	27.9	7190	8260
	16	333	424.6	325000	27.7	9300	1080
	19	392	499	378000	27.5	10800	12600
	22	449	571.7	427000	27.3	12200	14300
	25	505	642.8	474000	27.1	13500	16000
	28	559	712.3	518000	27	1480	17600
	32	630	802.3	573000	26.7	16400	19600
	36	698	889.4	623000	26.5	17800	21500
	38	732	931.9	646000	26.3	18500	22400
	40	764	973.6	669000	26.2	19100	23300
750x750	16	358	456.6	403000	29.7	10800	12400
	19	422	537	469000	29.6	12500	14500
	22	483	615.7	531000	29.4	14200	16600
	25	544	692.8	591000	29.2	15700	18500
	28	603	768.3	647000	29	17200	20400
	32	680	866.3	717000	28.8	19100	22800
	36	755	961.4	782000	28.5	20900	25000
	38	791	1008	813000	28.4	21700	26100
	40	827	1054	842000	28.3	22400	27200
800x800	16	384	488.6	493000	31.8	12300	14200
	19	451	575	574000	31.6	14300	16600
	22	518	659.7	651000	31.4	16300	19000
	25	583	742.8	725000	31.2	18100	21200
	28	647	824.3	795000	31.1	19900	23400
	32	730	930.3	884000	30.8	22100	26200
	36	811	1033	966000	30.6	24100	28000
	38	851	1084	1000000	30.4	25100	30100
	40	890	1134	1040000	30.3	26100	31400
850x850	16	409	530.6	595000	33.8	14000	16100
	19	481	613	694000	33.6	16300	18900
	22	552	703.7	788000	33.5	18500	21600
	25	622	792.8	879000	33.3	20700	24200
	28	691	880.3	965000	33.1	22700	26700
	32	781	994.3	1070000	32.9	25300	29900
	36	868	1105	1180000	32.6	27700	33000
	38	911	1160	1220000	32.5	28800	34400
	40	953	1214	1270000	32.4	29900	35900
900x900	16	434	552.6	710000	35.9	15800	18200
	19	511	651	829000	35.7	18400	2130
	22	587	747.7	943000	35.5	21000	24300
	25	662	842.8	1050000	35.3	23400	27300
	28	735	936.3	1160000	35.2	25700	30100
	32	831	1058	1290000	34.9	28700	33800
	36	924	1177	1420000	34.7	31500	37300
	38	970	1236	1480000	34.5	32800	39000
	40	1016	1294	1530000	34.4	34100	40700
950x950	19	541	689	981000	37.7	20600	23800
	22	622	791.7	1120000	37.6	23500	27200
	25	701	892.8	1250000	37.4	26300	30600
	28	779	992.3	1370000	37.2	28900	33800
	32	881	1122	1530000	37	32300	38000
	36	981	1249	1680000	36.7	35500	42000
	38	1030	1312	1760000	36.6	37000	43900
	40	1078	1374	1830000	36.5	38500	45800
1000x1000	19	571	727	1150000	39.8	23000	26500
	22	656	835.7	1310000	39.6	26200	30300
	25	740	942.8	1470000	39.4	29300	34000
	28	823	1048	1610000	39.2	32300	37700
	32	931	1186	1810000	39	36100	42400
	36	1037	1321	1990000	38.8	39700	46900
	38	1090	1388	2070000	38.6	41500	49100
	40	1141	1454	2160000	38.5	43100	51200

GLOBAL SUPPLY RECORD

하이스틸은 아시아, 미국 및 유럽을 포함한
전 세계 50여 개국 이상에 제품을 공급하고 있습니다.

INTERNATIONAL APPROVAL & AUTHORIZED SPECIFICATIONS

하이스틸은 ISO 9001 품질 시스템에 기반하여 생산, 제품, 물류와 같은 다양한 분야에서 최고의 품질 서비스를 제공하고 있습니다. 또한 당사는 KS, JIS, LR, DNV, ASTM과 같은 다양한 국제 규격의 제품을 생산할 수 있습니다.

STANDARD	Remarks	SPECIFICATION	Certification Number	Approved Association
ISO 3834-2	Quality Requirements for fusion welding of metal material	-	SEO2114265-QB0551	LRQA
ISO 9001	Quality Managemant System	-	0066125	LRQA
ISO 14001	Environment Management System	-	070881	LRQA
ISO 45001	Safety & Healthy Management System	-	069546	LRQA
D3507	CARBON STEEL PIPES FOR ORDINARY PIPING	SPP	2651	KSA
D3562	Carbon Steel Pipes for Pressure Service	SPPS	05-0522	KSA
D3566	Carbon steel tubes for general structural purposes	SGT	05-0523	KSA
D3568	Carbon steel square pipes for general structural purposes	SRT	05-0524	KSA
D3632	Carbon steel tubes for building structure	SNT	21-0185	KSA
D3583	Carbon Steel Pipes for Pressure Service	SPW	09-0503	KSA
D3864	Cold rolled carbon steel square pipes for building structure	SNRT	21-0186	KSA
D3864	Cold rolled carbon steel square pipes for building structure	SNRT	21-0395	KSA
G3452	CARBON STEEL PIPES FOR ORDINARY PIPING	SGP	KSKR11033	JSA
G3454	Carbon Steel Pipes for Pressure Service	STPG	KSKR11034	JSA
G3444	Carbon steel tubes for general structural purposes	STK	KSKR11025	JSA
G3457	Carbon Steel Pipes for Pressure Service	STPY	CRKR18002	JSA
G3466	Carbon steel square pipes for general structural purposes	STKR	KSKR08135	JSA
CPR_EN1090	Execution of steel structures and aluminium structures	EN1090-1	2814/CPR/SEO2114264	LRQA
CPR_EN10219	Cold Formed welded structural hollow sections of non-alloy and fine grain steels	EN10219-1	0038/CPR/MUM/1710004/1	LRQA
PED_EN	Manufacture of Submersed arc welded steel Pipes	PED	0343/PED M /0038/PED/ MUM/1710003/1	LRQA
DNV_GL	Pipes for pressure system	OS-B101	AMMM000008Z	DNV_GL
DNV_GL	Structural hollow sections	STKR490 S355J2H	AMMM00002WB	DNV_GL
LRQA	Structural hollow sections	STKR400 STKR490	MD00/4844/0001/1	LRQA
ABS	Factory Production Control Certificate	BC1	ABS-BC1-K0004	ABS
AS/NZS 1163	Structural hollow sections	AS/NZS 1163	200208	ACRS
BCR	Cold rolled carbon steel square pipes for building structure	HISR295	MSTL-0353	Japan Ministry
BCP	Cold Pressed carbon steel square pipes for building structure	HISP325	MSTL-0518	Japan Ministry

HISTORY

1957년 설립된 하이스틸은 한국 철강 산업의 살아있는 역사입니다.
지난 60여 년간 우리는 국가 경제 발전의 초석이 되겠다는 각오로 꾸준히 달려왔습니다.
앞으로도 하이스틸은 고객과 함께 한다는 신념으로 100년 기업을 향한 힘찬 발걸음을 계속 해 나가겠습니다.

1950s ~ 1990s
태동기

1957. 12월
한일철강㈜ 설립

1973. 5월
포항제철 1호 판매대리점 선정

1977. 8월
서울공장 파이프 생산라인 설치

1992. 1월
ERW 인천공장 준공

2000s ~ 2010s
구축기

2003. 1월
한일철강㈜로부터 ㈜하이스틸로
전략적 기업 분할

2003. 3월
강음한일강철유한공사 설립

2005. 11월
수출 공헌 대통령 훈장 수상

2009. 10월
LSAW 당진공장 준공

2010s ~ The Present
도약기

2016. 8월
LSAW 특수관 공장 설립

2017. 1월
HISTEEL PIPE & TUBE INC 미국법인
설립

2017. 8월
HISTEEL.CO.,LTD. EMEA 독일지사 설립

2019. 12월
1억불 수출탑 수상

2022. 1월
함안 (BOX COLUMN) 전문공장 설립 및
각형강관 종합 양산체계 구축

CORPORATE SOCIAL RESPONSIBILITY

SPIRIT OF FOUNDATION
창립 이념

“ 전쟁이 끝난 후, 폐허가 된 국가 재건에 도움이 되고자 평생을 바쳤습니다. 그 결과, 한일철강과 하이스틸이 탄생 했습니다. 철강은 모든 산업의 쌀이라는 신념으로 세계 최고의 철강기업이 되기 위해 오늘도 우리는 노력을 멈추지 않습니다.

그리고 이제는 새로운 꿈을 꿉니다.
저 광활한 우주를 점유하는 기업이야 말로 미래를 주도한다는 생각으로 우리 아이들이 그 주인이 될 수 있도록 밑거름이 되고 싶습니다.
송암 우주센터가 그 첫걸음입니다.

앞으로 우리 회사는 아이들이 마음껏 꿈을 꾸고 창의적인 인재로 성장할 수 있도록 아낌없는 지원을 하겠습니다.”

엄춘보 故명예회장
(1923 ~ 2014)

송암 우주센터

해당 센터는 세계 최대의 민간 설립 우주 관측소 중 하나입니다. 비영리 교육기관으로 운영되고 있으며 아시아 유일의 NASA 연계 챌린저 학습 센터입니다.

LOCATIONS

해외 사업장

SEOUL HEAD OFFICE

ADDRESS 서울시 중구 퇴계로 27길, 28
한영빌딩 8층

TEL. 02-2273-2141~3
FAX. 02-2273-2157, 2166

China local production plant

JIANGYIN HANIL STEEL CO., LTD.

ADDRESS No.56 Changda Rd., Lingang, Jiangyin City, Jiangsu Province, China

TEL. +86-510-8603-1660
FAX. +86-510-8603-1662

European Sales Office

HISTEEL CO., LTD. EMEA BRANCH OFFICE

ADDRESS An der Hansalinie 48-50
59387 Ascheberg, Germany

TEL. +49 (0) 2593-9512500

North & South America Sales Offices

HISTEEL PIPE & TUBE INC.

ADDRESS 11200 Westheimer Suite 350
Houston, TX 77042, U.S.A.

TEL. +1-832-834-5132
FAX. +1-832-834-6989

국내 사업장

BUSAN OFFICE

ADDRESS 부산광역시 사상구 광장로 56번길 52
신우사 B동 3층

TEL. 051-315-3132
FAX. 051-315-3139

GWANGJU OFFICE

ADDRESS 광주광역시 광산구 장신로52
BYC수완비스타 오피스텔 1311호

TEL. 062-954-5933
FAX. 062-954-5934

INCHEON NO.1 PLANT (ERW)

ADDRESS 인천광역시 남동구 남동대로 139
(89-4L)

TEL. 032-815-6386~7
FAX. 032-815-6389

DANGJIN NO.1,2 PLANT (SAW)

ADDRESS 충청남도 당진시 송악읍 부곡공단 4길 28-252

TEL. 041-357-8511~4
FAX. 041-357-8515

HAMAN PLANT (JUMBO HOLLOW SECTION)

ADDRESS 경상남도 함안군 군북면 함안산단5길 19

TEL. 055-585-7824~5
FAX. 055-585-7828

FEATURES OF HI-SQUARE COLUMN

1 우수한 강도와 압축, 굽힘, 비틀림에 대한 저항성을 제공합니다. 또한 기둥 구조에 적합한 이상적인 단면 계수를 제공합니다.

2 정사각형의 단면 특성은 직사각형 단면의 X 및 Y 축과 동일한 강도를 갖습니다. H형 빔과 같이 Y축(약축)을 보강할 필요가 없습니다.

3 강재 절감을 통해 바닥 공간을 효율적으로 사용할 수 있으므로 넓은 공간의 설계에 유리합니다.

4 시공의 간편함으로 경제적인 설치가 가능합니다.
외관이 깨끗하고 빔 조인트로 설치를 단순화 할 수 있습니다.

5 하이스퀘어 칼럼은 300x300에서 1000x1000 크기의 제품을 1seam으로 제작할 수 있습니다. 최대 45mm의 두께를 13m까지 생산할 수 있습니다.

6 하이스퀘어 칼럼은 한국과 일본 정부의 품질 승인을 받은 유일한 제품 입니다.

HISTEEL
서울시 중구 퇴계로 27길 28, 한영빌딩 8층
T : +82-2-2273-2154~6 | **F** : +82-2-2273-2166 | www.hi-steel.co.kr